Via Nobili 44
40062 MOLINELLA (BO) ITALY
Tel. (051) 882701 - Fax (051) 882542
e-mail: commerciale@agrimaster.eu
www.agrimaster.it

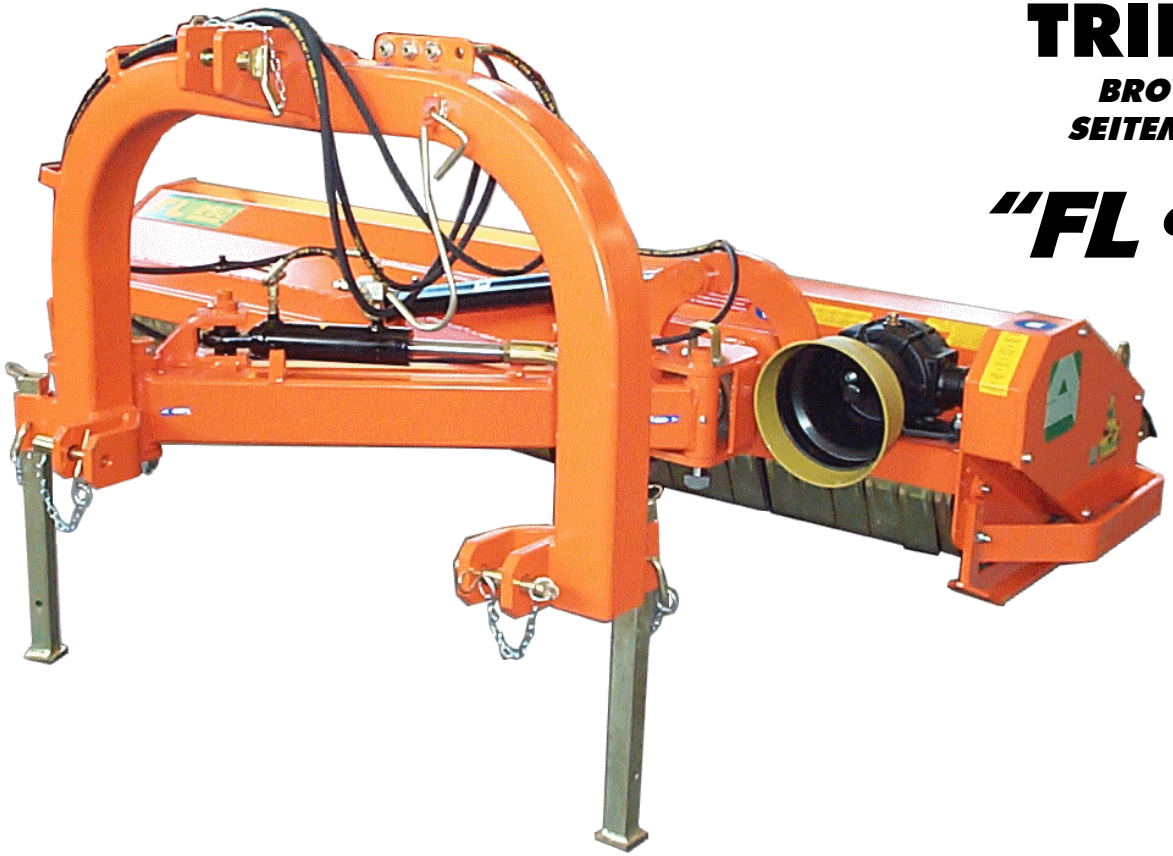

TRINCIATRICI LATERALI

BROYEURS D'ACCOTEMENT - SIDE SHREDDERS
SEITEMULCHGERÄTE - TRITURADORAS LATERALES

"FL • FLA • FZL • FOX"

UNACOMA
ITALIAN ASSOCIATION OF AGRICULTURAL MACHINERY MANUFACTURERS
MEMBER

CATALOGO PARTI DI RICAMBIO
SPARE PARTS CATALOGUE
CATALOGUE PIECES DE RECHANGE
ERSATZTEILLISTE
CATÁLOGO PARTES DE REQUESTO

FL 145 • 160 S • 190 S • 210 S • 225 S • 250 S
FLA 160 • 175 • 190 • 210
FZL 145 • 160 S • 190 S • 225 S • 250 S
FOX 145 • 160 S • 175 S • 190 S • 210 S • 225 S

per ordinare i pezzi di ricambio

Per una corretta ordinazione dei pezzi di ricambio è necessario indicare i seguenti elementi:

1) Modello della macchina,
2) Numero di catalogo,
3) Codice del ricambio,
4) Quantità richiesta.

---

pour commander les pièces de rechange

Pour commander les pièces de rechange il faut indiquer:

1) Modèle de la machine,
2) Nombre du catalogue,
3) Code de la pièce de rechange,
4) Quantité demandé.

---

to order the spare parts

To order the spare parts correctly you must specify:

1) Model of the machine,
2) Catalogue number,
3) Spare part code number,
4) Required quantity.

---

um die Ersatzteile zu bestellen

Für eine korrekte Bestellung der Ersatzteilen müssen die folgende Einzelheiten angegeben werden:

1) Gerät-Modell,
2) Katalog-Nummer,
3) Teil-Nummer,
4) Gewünschte Menge.

---

para pedir las partes de requesto

Para pedir correctamente las partes de requesto se tiene que especificar:

1) Modelo de la máquina,
2) Número de cátalogo,
3) Código de la parte de requesto,
4) Cantidad pedida.

TAV. 628

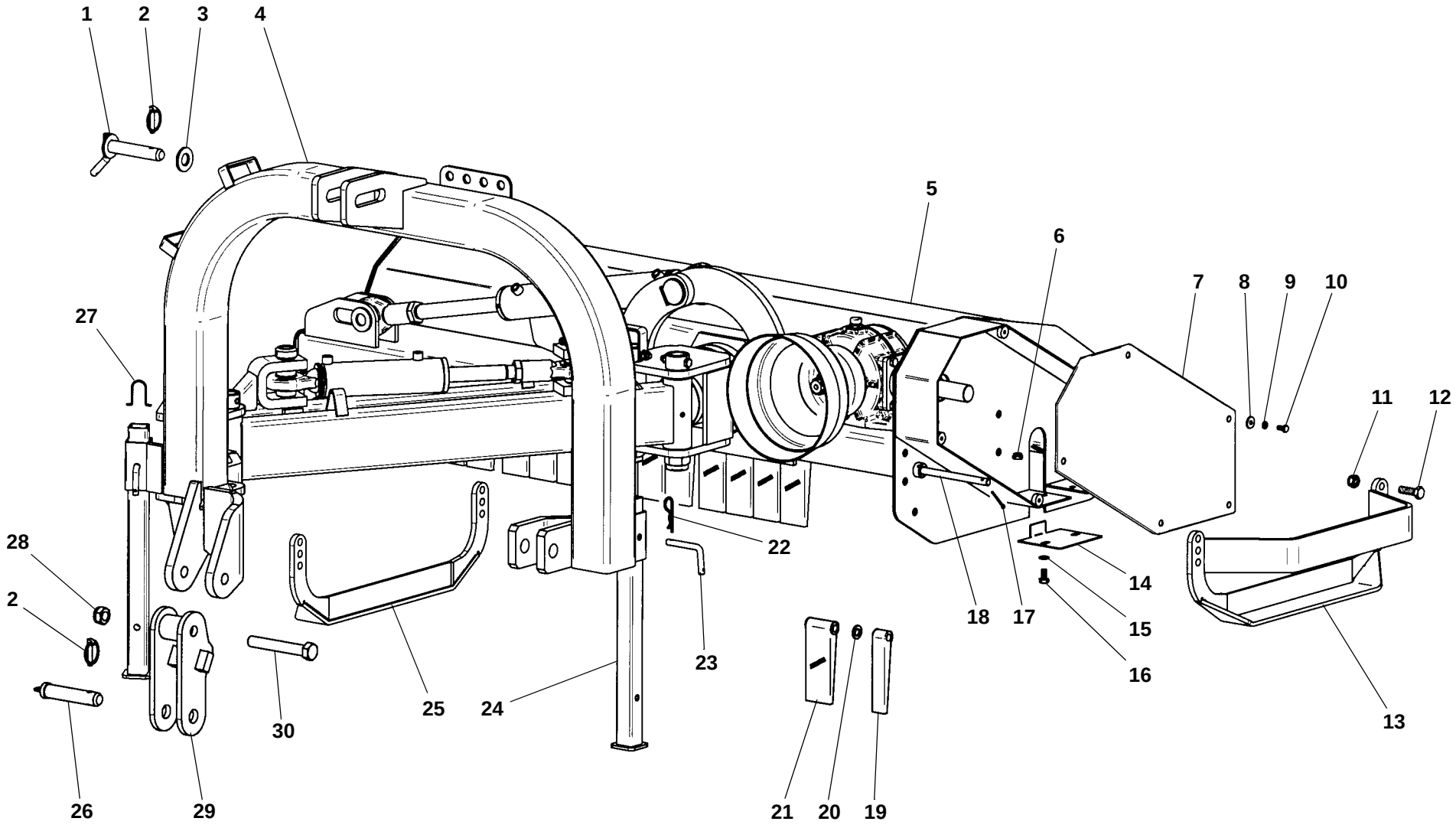

FL - FOX

TAV. 628

RIF.	CODICE	DESCRIZIONE	N°
1	3001508		1
2	0002101	ø9	3
3	3000178		1
4	3011158		1
5	3005108	FL 145	1
	3011585	FL 160 S	1
	3011584	FL 190 S	1
	3011582	FL 210 S	1
	3011580	FL 225 S	1
	3011577	FL 250 S	1
	3011169	FOX 145	1
	3011525	FOX 160 S	1
	3011591	FOX 175 S	1
	3011592	FOX 190 S	1
	3011593	FOX 210 S	1
	3011594	FOX 225 S	1
6	1012410	M10 UNI7474	2
7	3000227		1
8	1309242	ø8 UNI6593	5
9	1508150	ø8 DIN6798A	5
10	1110804	M8x16 UNI5739	5
11	1012414	M14 UNI7474	4
12	1111416	M14x45 UNI5739	4
13	3005830	Sx	1
14	3000400	FL-FOX 145	1
	3008104	FL-FOX 160 S/ 225 S • FL 250 S	1

RIF.	CODICE	DESCRIZIONE	N°
15	1110000	ø10 UNI6592	2
16	1111006	M10x20 UNI5739	2
17	1559028	ø4x45 UNI1336	1
18	3001377	FL - FOX 145	1
	3000593	FL - FOX 160 S	1
	3010321	FOX 175 S	1
	3000594	FL - FOX 190 S	1
	3010304	FL - FOX 210 S	1
	3000595	FL - FOX 225 S	1
	3000596	FL 250 S	1
19	3008686	FL-FOX 145/225 S	1
	3008686	FL 250 S	2
20	1114000	ø14 UNI6592	—
21	3008685	FL - FOX 145	19
	3008685	FL - FOX 160 S	21
	3008685	FOX 175 S	23
	3008685	FL - FOX 190 S	25
	3008685	FL - FOX 210 S	28
	3008685	FL - FOX 225 S	29
	3008685	FL 250 S	32
22	0002115	ø4	2
23	3000088		2
24	3000741		2
25	3005986	Dx	1
26	3010160		2
27	3007374		2

RIF.	CODICE	DESCRIZIONE	N°
28	1012422	M22 UNI7474	1
29	3010447		1
30	1102258	M22x150 UNI5737	1

TAV. 628/1

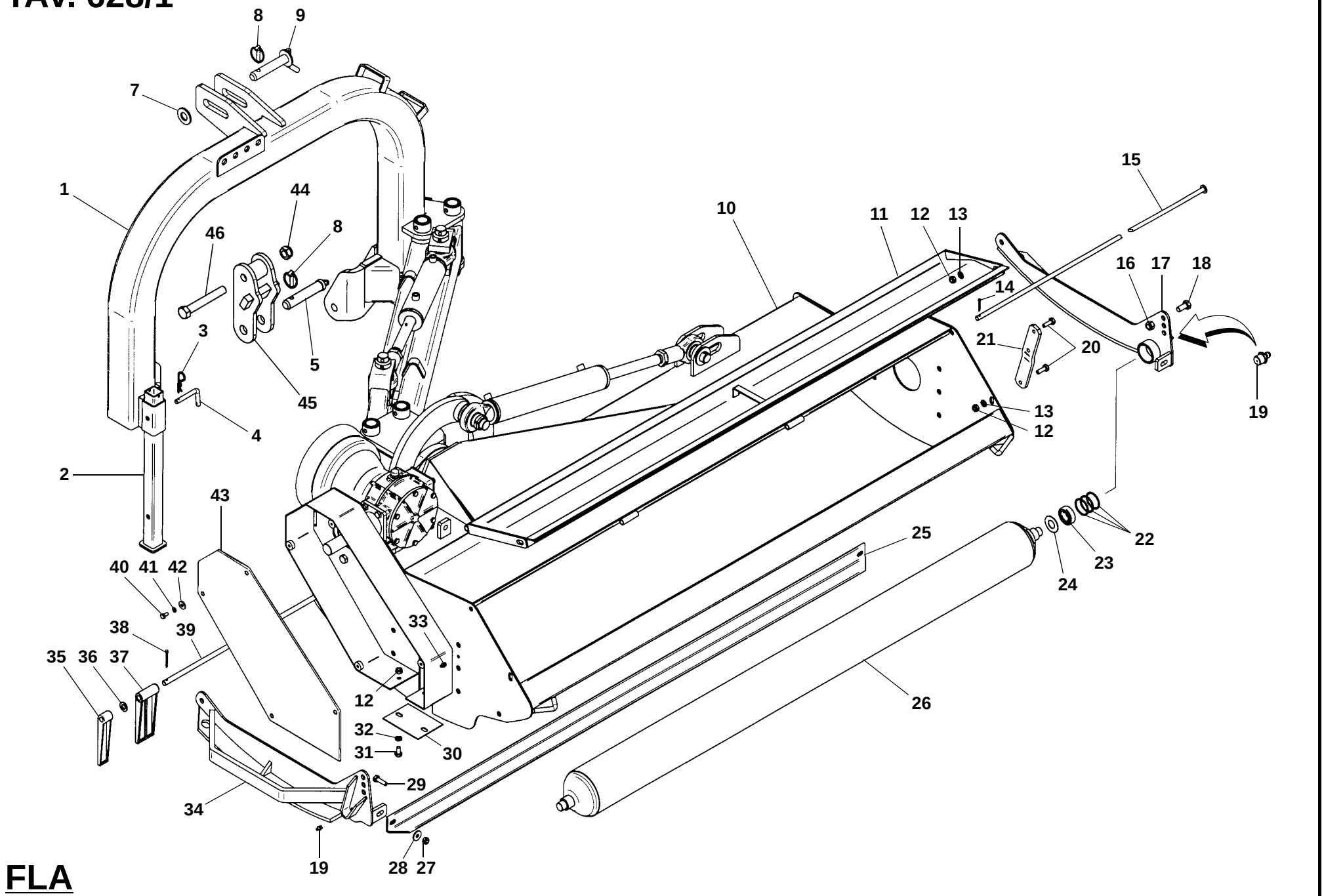
8
9
7
1
44
8
46
3
5
45
4
2
10
11
12
13
15
16
17
18
14
21
20
19
13
12
43
25
22
23
24
40
41
42
38
39
33
35
36
37
12
26
32
31
30
29
34
19
28
27

FLA

TAV. 628/1

RIF.	CODICE	DESCRIZIONE	N°
1	3011158		1
2	3000741		2
3	0002115	ø4	2
4	3000088		2
5	3010160		2
7	3000178		1
8	0002101	ø9	3
9	3001508		1
10	3008884	FLA 160	1
	3010974	FLA 175	1
	3008883	FLA 190	1
	3010975	FLA 210	1
11	3004560	FLA 160	1
	3010381	FLA 175	1
	3004586	FLA 190	1
	3010388	FLA 210	1
12	1012410	M10 UNI7474	6
13	1210000	ø10 UNI1751	4
14	1559024	ø4,5x20 UNI1336	1
15	3004561	FLA 160	1
	3010382	FLA 175	1
	3004587	FLA 190	1
	3010389	FLA 210	1
16	1012414	M14 UNI7474	4
17	3004159	Dx	1
18	1111410	M14x30 UNI5739	4

RIF.	CODICE	DESCRIZIONE	N°
19	0002654	M10x1	2
20	1111012	M10x35 UNI5739	4
21	3002406		2
22	3000180	45x51,5x1,5	7
23	0001411	6205-2RS	2
24	3000486		2
25	3002854	FLA 160	1
	3001371	FLA 175	1
	3002860	FLA 190	1
	3010350	FLA 210	1
26	3000430	FLA 160	1
	3010323	FLA 175	1
	3000431	FLA 190	1
	3010302	FLA 210	1
27	1012412	M12 UNI7474	2
28	1312363	ø12	4
29	1111212	M12x35 UNI5739	2
30	3000400		1
31	1111006	M10x20 UNI5739	2
32	1310303	ø10	2
33	0002654	M10x1	1
34	3008932	Sx	1
35	3008686	L=32	1
36	1114000	ø14 FLA 160	18
	1114000	ø14 FLA 175	23
	1114000	ø14 FLA 190	21

RIF.	CODICE	DESCRIZIONE	N°
	1114000	ø14 FLA 210	29
37	3008685	L=70 FLA 160	21
	3008685	L=70 FLA 175	23
	3008685	L=70 FLA 190	25
	3008685	L=70 FLA 210	28
38	1559028	ø4,5x45 UNI1336	1
39	3000593	FLA 160	1
	3010321	FLA 175	1
	3000594	FLA 190	1
	3010304	FLA 210	1
40	1110804	M8x16 UNI5739	4
41	1508150	ø8 UNI6798A	4
42	1309243	ø8x24x3	4
43	3004526		1
44	1012422	M22 UNI7474	1
45	3010447		1
46	1102258	M22x150 UNI5737	1

TAV. 628/2

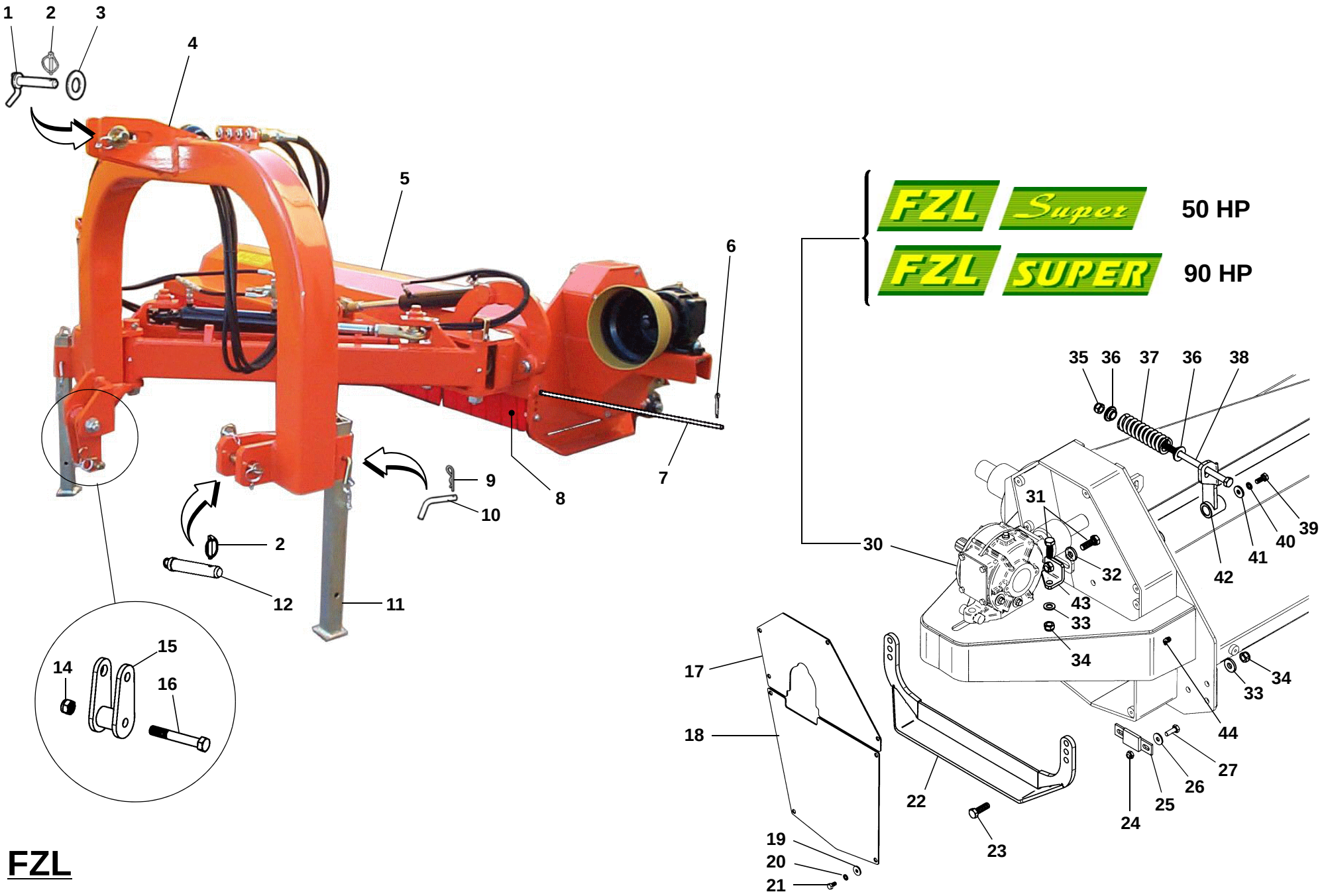
1
2
3
4
5
6
7
8
9
10
2
12
11
14
15
16
FZL Super
50 HP
FZL SUPER
90 HP
35
36
37
36
38
31
30
32
43
33
34
39
40
41
42
34
33
44
27
26
25
24
17
18
22
23
19
20
21

FZL

TAV. 628/2

RIF.	CODICE	DESCRIZIONE	N.
1	3001508		1
2	0002101	ø9	3
3	3000178		1
4	3009261		1
5	3007698	FZL 145	1
	3011572	FZL 160 *Super*	1
	3011588	FZL 190 *Super*	1
	3011589	FZL 225 *Super*	1
	3011590	FZL 250 *Super*	1
6	1559028	ø4,5x45 UNI1336	1
7	3001377	FZL 145	1
	3000593	FZL 160 *Super*	1
	3000594	FZL 190 *Super*	1
	3000595	FZL 225 *Super*	1
	3000596	FZL 250 *Super*	1
8	3008685	L=70 FZL 145	19
	3008685	L=70 FZL 160 *Super*	21
	3008685	L=70 FZL 190 *Super*	25
	3008685	L=70 FZL 225 *Super*	30
	3008685	L=70 FZL 250 *Super*	32
	3008686	L=32 FZL 145/225 *Super*	1
	3008686	L=32 FZL 250 *Super*	2
9	0002115	ø4	2
10	3000088		2
11	3000741		2
12	3010160		2

RIF.	CODICE	DESCRIZIONE	N.
14	1012422	M22 UNI7474	1
15	3010447		1
16	1102258	M22x150 UNI5737	1
17	3009673	FZL *Super* (Rif. 30 - 50 HP)	1
	3010976	FZL SUPER (Rif. 30 - 90 HP)	1
18	3009854		1
19	1309243	ø8x24x3 UNI6593	8
20	1508150	ø8 UNI6798A	8
21	1110804	M8x16 UNI5739	8
22	3005986		2
23	1111416	M14x45 UNI5739	4
24	1012410	M10 UNI7474	2
25	3009267		1
26	1310303	ø10 UNI6593	2
27	1111010	M10x30 UNI5739	2
30	—	50 HP	1
	—	90 HP	1
31	1111414	M14x40 UNI5739	2
32	3001118	ø14,5x35x5	1
33	1114000	ø14 UNI6592	5
34	1012414	M14 UNI7474	6
35	1012514	M14 UNI5588	1
36	3001093		2
37	3004156		1
38	3004948		1
39	1111008	M10x25 UNI5739	1

RIF.	CODICE	DESCRIZIONE	N.
40	1210000	ø10 UNI1751	1
41	1410304	ø10,5x30x4	1
42	3008550		1
43	3009281	FZL *Super* (RIF. 30 - 50 HP)	1
	3009282	FZL SUPER (RIF. 30 - 90 HP)	1
44	0002653	M10x1x45°	1

TAV. 629

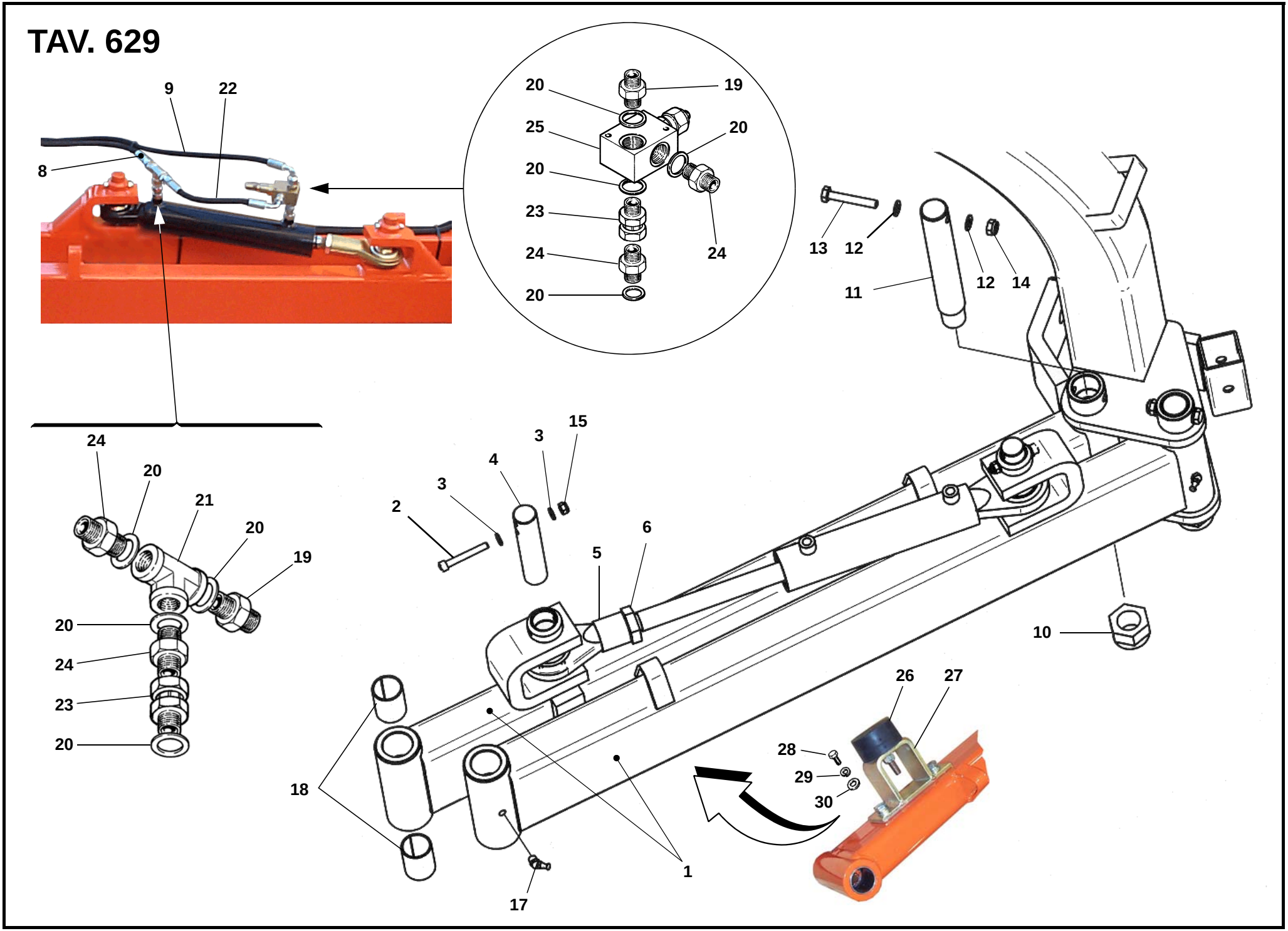
9
22
8
20
19
25
20
20
23
24
24
20
13
12
11
12
14
24
20
21
20
19
20
24
23
20
15
3
4
3
2
6
5
10
26
27
28
29
30
18
17
1

TAV. 629

RIF.	CODICE	DESCRIZIONE	N.
1	3009229		2
2	1120820	M8x55 UNI5931	2
3	1108000	ø8 UNI6592	4
4	3007538		2
5	3005164		1
6	1021527	M27x2 UNI5589	1
8	0004054		1
9	0003840		1
10	1022430	M30x2 UNI7474	2
11	3005058		2
12	1110000	ø10 UNI6592	4
13	1101024	M10x65 UNI5737	2
14	1012410	M10 UNI7474	2
15	1012408	M8 UNI7474	2
17	0002653	M10x1x45°	2
18	0001476	KU 35x39x50	8
19	3005142	1/4”	2
20	0002025	1/4”	8
21	0002406		1
22	0005602		1
23	0002413		2
24	0002302	1/4”	4
25	0004130		1
26	0002121		1
27	3008898		1
28	1111208	M12x25 UNI5739	2

RIF.	CODICE	DESCRIZIONE	N.
29	1212000	ø12 UNI1751	2
30	1112000	ø12 UNI6592	2

RIF.	CODICE	DESCRIZIONE	N.

TAV. 629/1

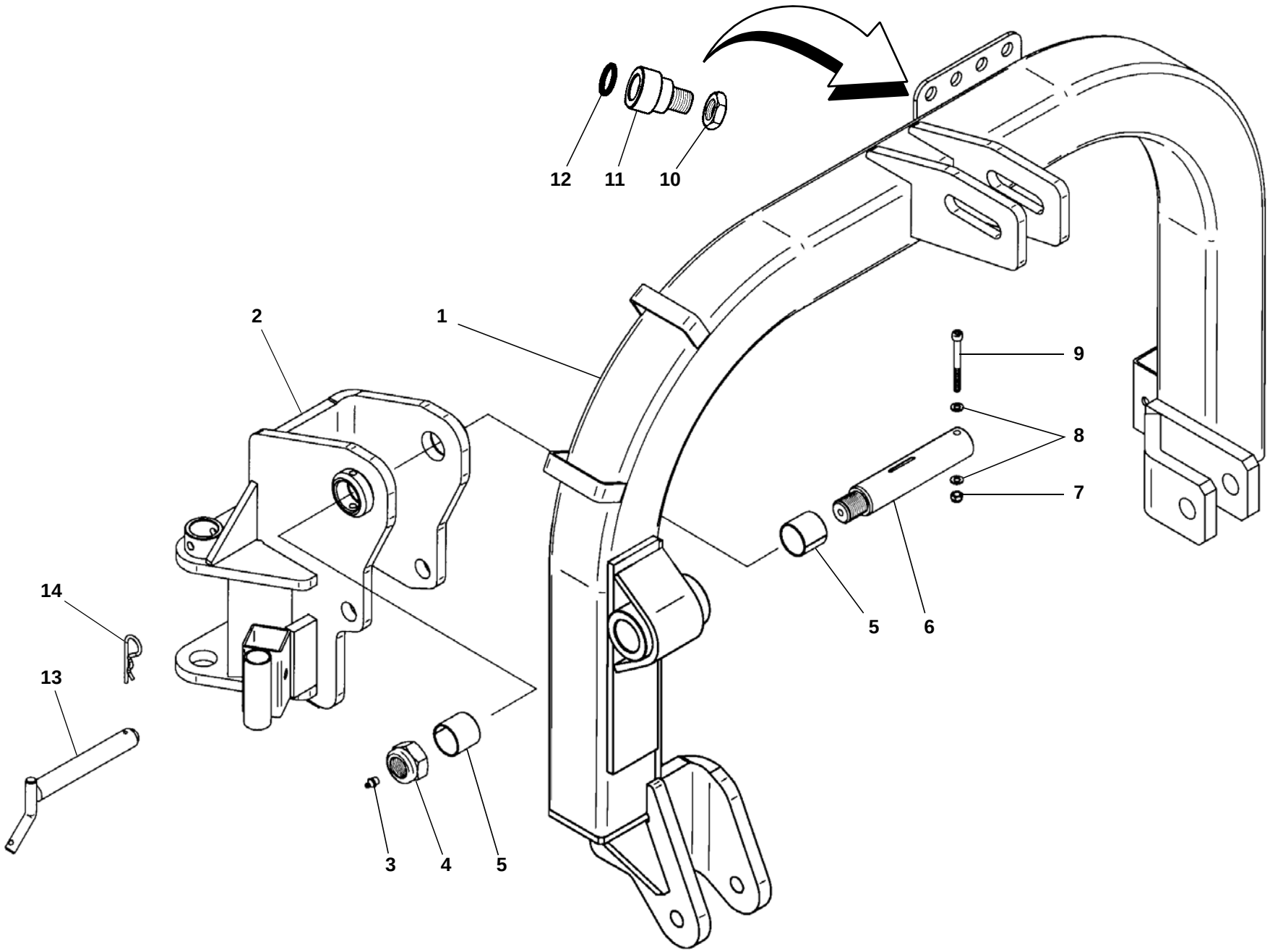

TAV. 629/1

RIF.	CODICE	DESCRIZIONE	N.
1	3011154	FL - FOX - FLA	1
	3009515	FZL	1
2	3009514		1
3	0002654	M10x1	1
4	1022430	M30x2 UNI7474	1
5	0001464	KU 40x44x40	2
6	3007609		1
7	1012408	M8 UNI7474	1
8	1108000	ø8 UNI6592	2
9	1120830	M8x80 UNI5931	1
10	1021518	M18x1,5 UNI5589	4
11	3005472	1/2”	4
12	0001715	OR 4093-131	4
13	3002134		1
14	0002115	ø4	1

RIF.	CODICE	DESCRIZIONE	N.

RIF.	CODICE	DESCRIZIONE	N.

TAV. 630

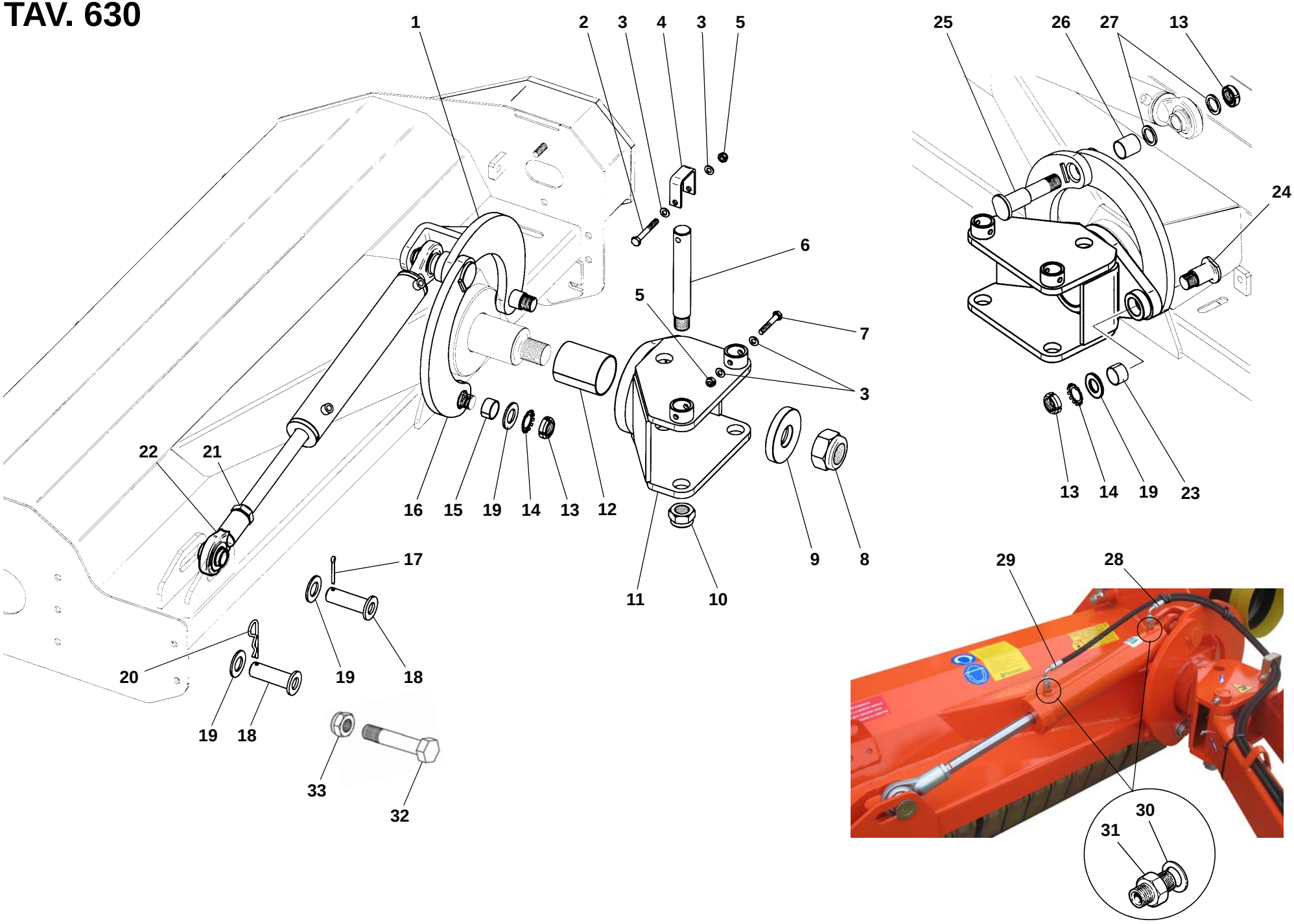
1
2
3
4
3
5
25
26
27
13
24
6
5
7
3
22
21
16
15
19
14
13
12
9
8
13
14
19
23
17
11
10
29
28
20
19
18
19
18
33
32
30
31

TAV. 630

RIF	CODICE	DESCRIZIONE	N.
1	3009484	FL - FLA - FZL	1
2	1101030	M10x80 UNI5737	1
3	1110000	ø10 UNI6592	4
4	3005259		1
5	1012410	M10 UNI7474	2
6	3005058		2
7	1101024	M10x65 UNI5737	1
8	1022445	M45x3 UNI7474	1
9	3004999		1
10	1022430	M30x2 UNI7474	2
11	3009227	FL - FLA - FZL	1
	3011146	FOX	1
12	0001484	KU 80x85x100	1
13	1036630	M30x1,5	3
14	1630006		2
15	0001481	KU 35x39x20	1
16	3009907	FL - FLA - FZL	1
17	1559043	ø6,3x50 UNI1336	1
18	3005066	FL 145/210 S	1
	3005066	FL 225 S-250 S FLA - FZL	2
19	1130000	ø30 UNI6592 FL 145/210 S	1
	1130000	ø30 UNI6592 FL 225 S - 250 S	2
	1130000	ø30 UNI6592 FLA	1
	1130000	ø30 UNI6592 FZL	2
20	0002116	ø5 FL 225 S - 250 S - FZL	1

RIF	CODICE	DESCRIZIONE	N.
21	1021527	M27x2 UNI5589	1
22	3005164		1
23	0001483	KU 35x39x40	1
24	3009486	FL - FLA - FZL	1
25	3009487	FL - FLA - FZL	1
26	0001483	KU 35x39x40	1
27	3007649		2
28	0003881		1
29	0003838		1
30	0002017	1/4”	2
31	3005142	1/4”	2
32	1103046	M30x120 UNI5737 FOX	2
33	1012430	M30 FOX	2

RIF	CODICE	DESCRIZIONE	N.

TAV. 631

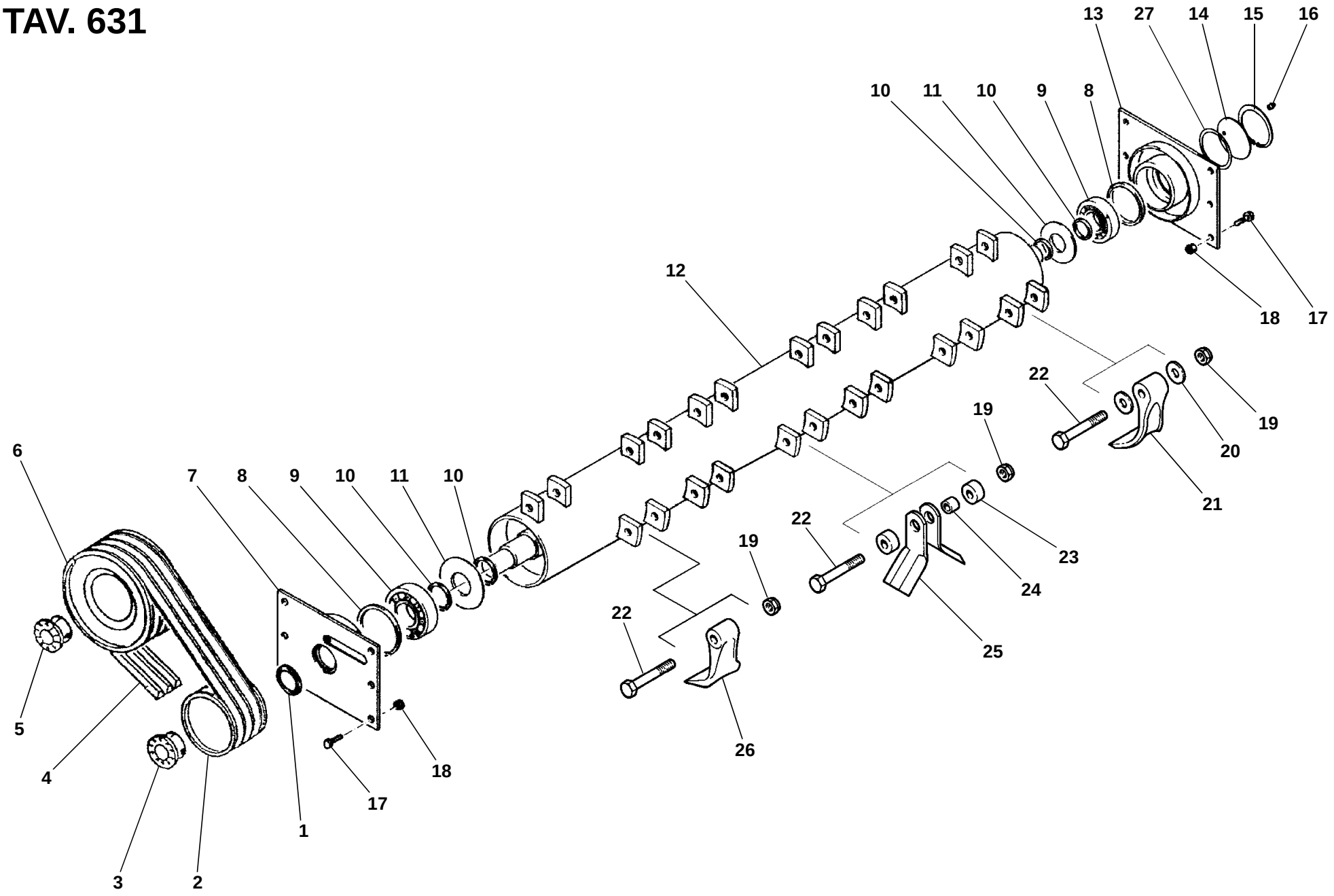

FL - FLA - FOX

TAV. 631

RIF.	CODICE	DESCRIZIONE	N°
1	0001820	45x65x5,3	1
2	3000380	SPB 130x3 FL-FOX 145 FL-FOX 160 S • FLA 160	1
	3000379	SPB 130x4 FL-FOX 190/225 S FL 250 S • FLA 190	1
3	0001332	45x80	1
4	0001003	SPB-X 1250 FL-FOX 145 FL-FOX 160 S • FLA 160	3
	0001003	SPB-X 1250 FL-FOX 190/225 S FL 250 S • FLA 190	4
5	0001333	35x80	1
6	3000369	SPB 180x3 FL-FOX 145 FL-FOX 160 S • FLA 160	1
	3000370	SPB 180x4 FL-FOX 190/225 S FL 250 S • FLA 190	1
7	3000423	Sx	1
8	3001935	89,2x99x3	8
9	0001401	1309	2
10	3000180	45x51,5x1,5	5
11	3000345		2
12	3001373	FL-FOX 145	1
	3000489	FL-FOX 160 S • FLA 160	1
	3010315	FLA 175 • FOX 175 S	1
	3000490	FL-FOX 190 S • FLA 190	1
	3010292	FL-FOX 210 S • FLA 210	1
	3000491	FL-FOX 225 S	1
	3000492	FL 250 S	1
13	3000435	Dx	1
14	3001012		1

RIF.	CODICE	DESCRIZIONE	N°
15	1020100	Seeger I 100 UNI7437	1
16	0002654	M10x1	1
17	1111410	M14x30 UNI5739	12
18	1012414	M14 UNI7474	12
19	1012414	M14 UNI7474 FL-FOX 145	20
	1012414	M14 UNI7474 FL-FOX 160/175 S • FLA 160/175	24
	1012414	M14 UNI7474 FLA 210 • FL-FOX 210 S	28
	1012414	M14 UNI7474 FL-FOX 225 S	32
	1012414	M14 UNI7474 FL 250 S	40
20	3004962	FL-FOX 145	40
	3004962	FL-FOX 160/175 S • FLA 160/175	48
	3004962	FLA 210 • FL-FOX 210 S	56
	3004962	FL-FOX 225 S	64
	3004962	FL 250 S	80
21	3001095	FL-FOX 145	20
	3001095	FL-FOX 160/175 S • FLA 160/175	24
	3001095	FLA 210 • FL-FOX 210 S	28
	3001095	FL-FOX 225 S	32
	3001095	FL 250 S	40
22	3006825	M14x90 12.9 FL-FOX 145	20
	3006825	M14x90 12.9 FL-FOX 160/175S FLA 160/175	24
	3006825	M14x90 12.9 FLA 210 • FL-FOX 210 S	28
	3006825	M14x90 12.9 FL-FOX 225 S	32
	3006825	M14x90 12.9 FL 250 S	40

RIF.	CODICE	DESCRIZIONE	N°
23	3000553	FL-FOX 145	40
	3000553	FL-FOX 160/175 S • FLA 160/175	48
	3000553	FLA 210 • FL-FOX 210 S	56
	3000553	FL-FOX 225 S	64
	3000553	FL 250 S	80
24	3000598	FL-FOX 145	20
	3000598	FL-FOX 160/175 S • FLA 160/175	24
	3000598	FLA 210 • FL-FOX 210 S	28
	3000598	FL-FOX 225 S	32
	3000598	FL 250 S	40
25	3000323	FL-FOX 145	40
	3000323	FL-FOX 160/175 S • FLA 160/175	48
	3000323	FLA 210 • FL-FOX 210 S	56
	3000323	FL-FOX 225 S	64
	3000323	FL 250 S	80
26	3002322	FL-FOX 145	20
	3002322	FL-FOX 160/175 S • FLA 160/175	24
	3002322	FLA 210 • FL-FOX 210 S	28
	3002322	FL-FOX 225 S	32
	3002322	FL 250 S	40
27	3001123	83,5x99x1	—

TAV. 631/1

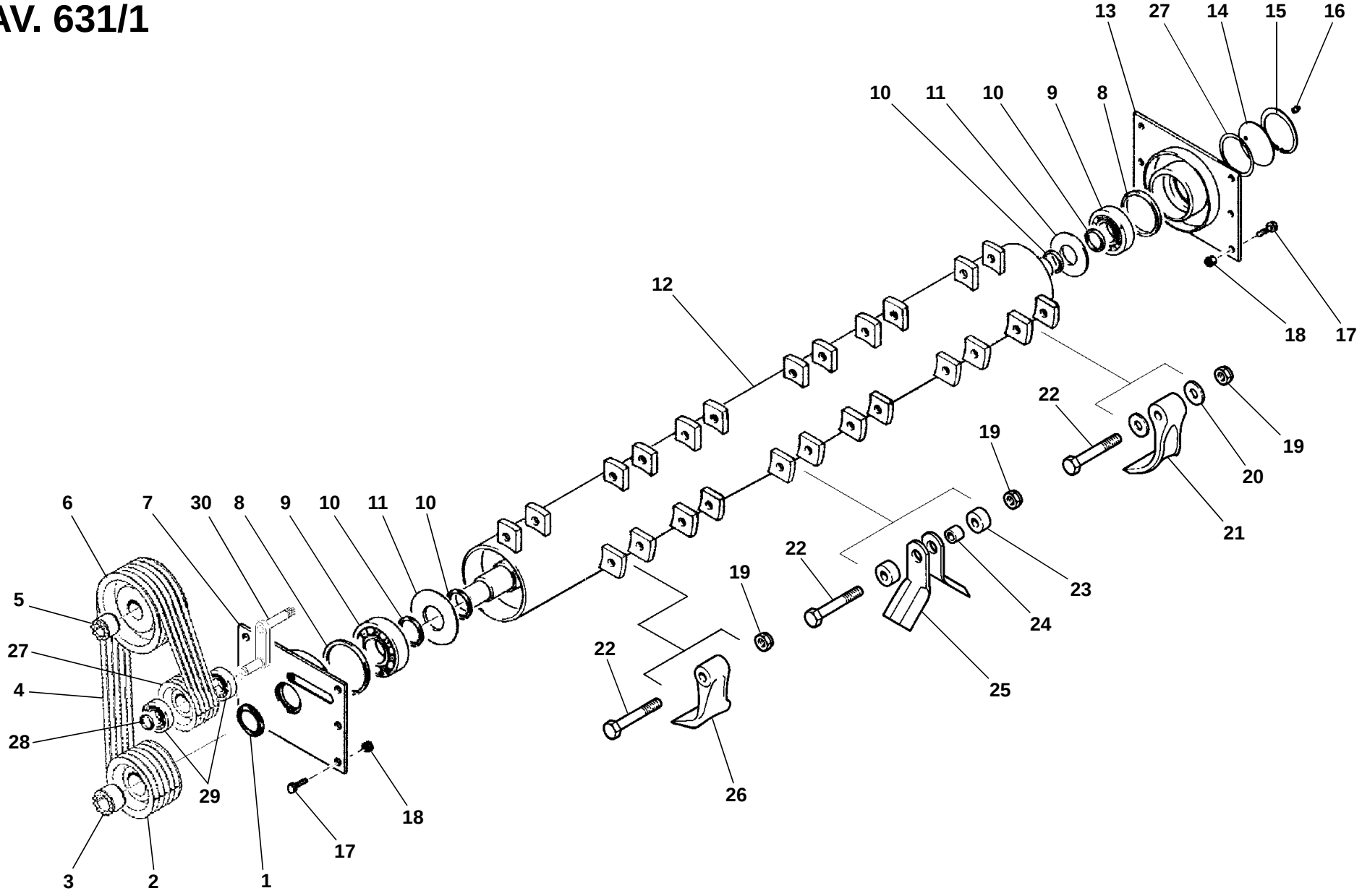

13
27
14
15
16
10
11
10
9
8
12
18
17
22
19
20
19
21
6
7
30
8
9
10
11
10
22
19
23
24
5
27
4
28
22
25
29
26
18
17
3
2
1

FZL

TAV. 631/1

RIF.	CODICE	DESCRIZIONE	N°
1	0001820	45x65x5,3	1
2	3000102	SPB 160x4 FZL	1
	3000370	SPB 180x4 FZL Super	1
3	0001332	45x80	1
4	0001003	SPB-X 1250 FZL	4
	0001006	SPB-X 1320 FZL Super	4
5	0001333	35x80	1
	0001332	45x80 FZL Super	1
6	3001027	SPB 225x4 FZL-FZL Super	1
7	3000423	Sx	1
8	3001935	89,2x99x3	8
9	0001401	1309	2
10	3000180	45x51,5x1,5	5
11	3000345		2
12	3001373	FZL 145	1
	3000489	FZL 160 S	1
	3000490	FZL 190 S	1
	3000491	FZL 225 S	1
	3000492	FZL 250 S	1
13	3000435	Dx	1
14	3001012		1
15	1020100	Seeger I 100 UNI7437	1
16	0002654	M10x1	1
17	1111410	M14x30 UNI5739	12
18	1012414	M14 UNI7474	12
19	1012414	M14 UNI7474 FZL 145	20

RIF.	CODICE	DESCRIZIONE	N°
	1012414	M14 UNI7474 FZL 160 S	24
	1012414	M14 UNI7474 FZL 190 S	28
	1012414	M14 UNI7474 FZL 225 S	32
	1012414	M14 UNI7474 FZL 250 S	40
20	3004962	FZL 145	40
	3004962	FZL 160 S	48
	3004962	FZL 190 S	56
	3004962	FZL 225 S	64
	3004962	FZL 250 S	80
21	3001095	FZL 145	20
	3001095	FZL 160 S	24
	3001095	FZL 190 S	28
	3001095	FZL 225 S	32
	3001095	FZL 250 S	40
22	3006825	M14x90 12.9 FZL 145	20
	3006825	M14x90 12.9 FZL 160 S	24
	3006825	M14x90 12.9 FZL 190 S	28
	3006825	M14x90 12.9 FZL 225 S	32
	3006825	M14x90 12.9 FZL 250 S	40
23	3000553	FZL 145	40
	3000553	FZL 160 S	48
	3000553	FZL 190 S	56
	3000553	FZL 225 S	64
	3000553	FZL 250 S	80
24	3000598	FZL 145	20
	3000598	FZL 160 S	24

RIF.	CODICE	DESCRIZIONE	N°
	3000598	FZL 190 S	28
	3000598	FZL 225 S	32
	3000598	FZL 250 S	40
25	3000323	FZL 145	40
	3000323	FZL 160 S	48
	3000323	FZL 190 S	56
	3000323	FZL 225 S	64
	3000323	FZL 250 S	80
26	3002322	FZL 145	20
	3002322	FZL 160 S	24
	3002322	FZL 190 S	28
	3002322	FZL 225 S	32
	3002322	FZL 250 S	40
27	3009264		1
28	1010025	Seeger E 25 UNI7435	1
29	0001496	6205-2RS	2
30	3008276		1
31	3001123	83,5x99x1	—

TAV. 632

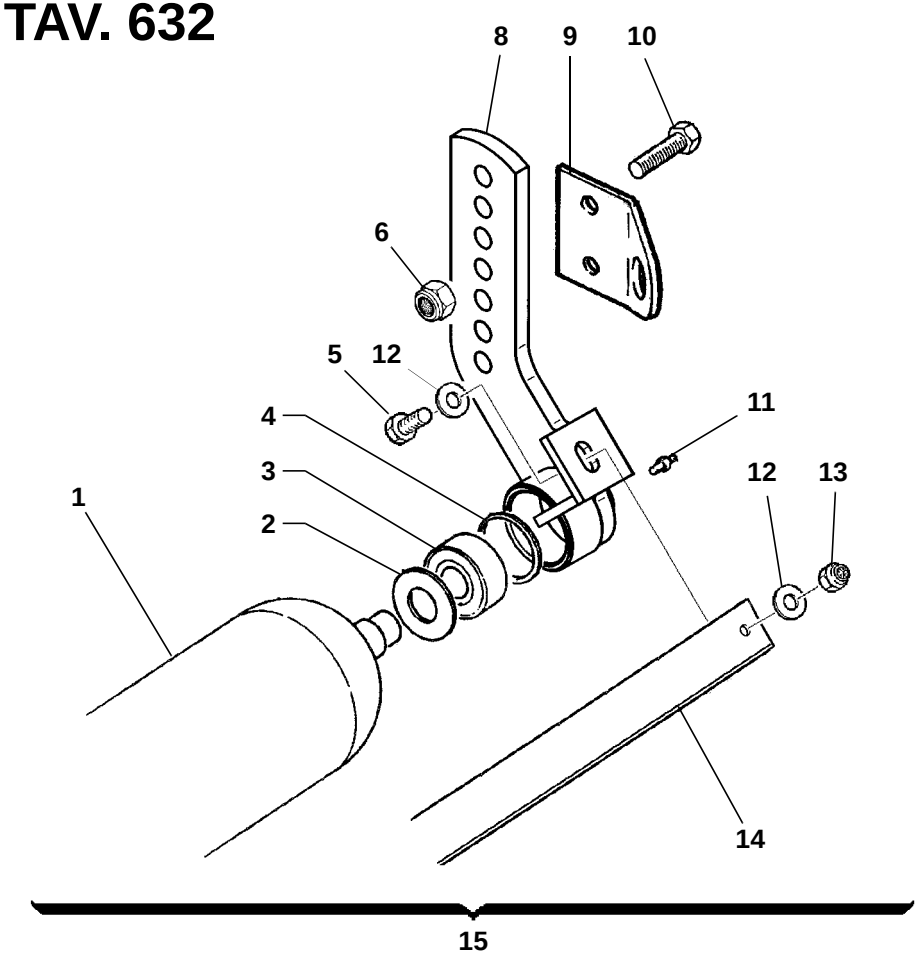

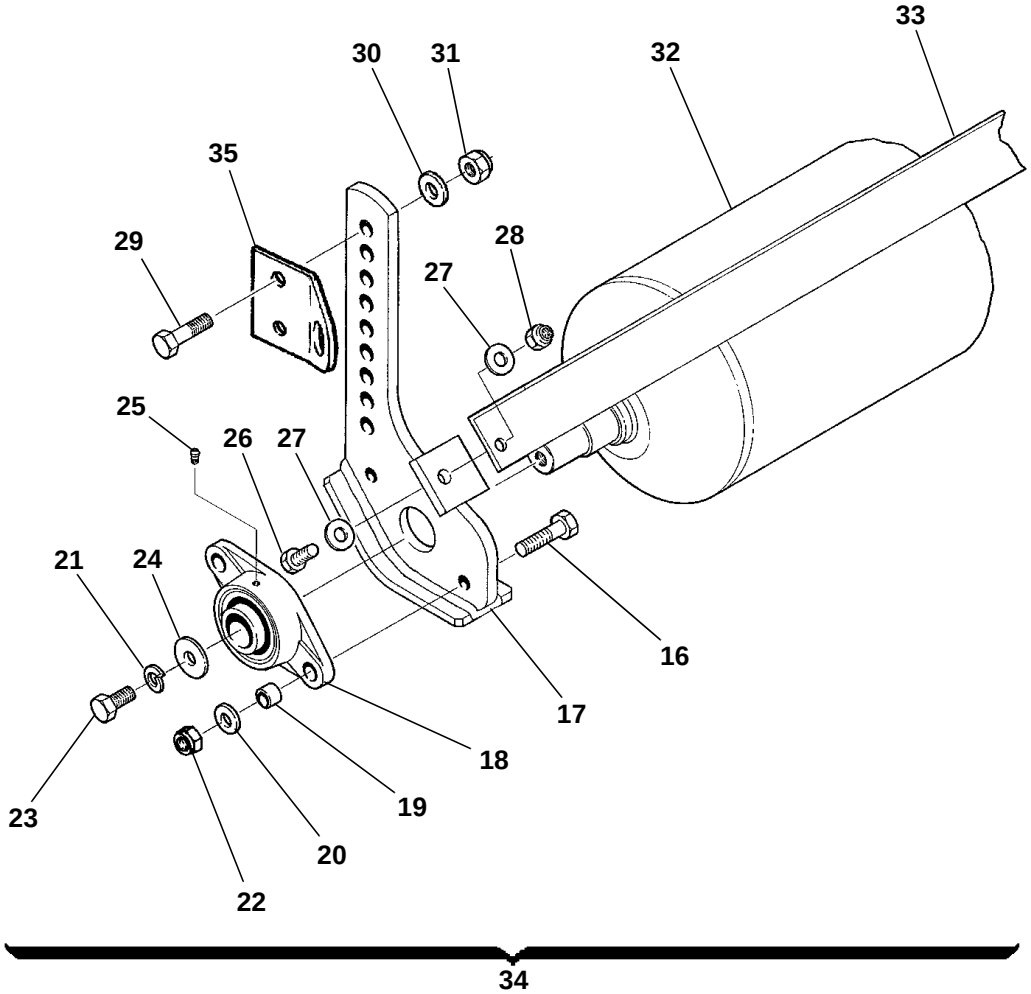

FL 145 - FZL 145 - FOX 145

TAV. 632

RIF.	CODICE	DESCRIZIONE	N°
1	3001376		1
2	3000486		2
3	0001411	6205 2RS	2
4	3000180	45x51,5x1,5	10
5	1111010	M10x30 UNI5739	2
6	1012414	M14 UNI7474	4
8	3001854	Sx	1
	3001853	Dx	1
9	3004905		2
10	1101420	M14x55 UNI5737	4
11	0002654	M10x1	2
12	1310303	ø10 UNI6593	4
13	1012410	M10 UNI7474	2
14	3001479		1
15	8400001		1
16	1101216	M12x45 UNI5737	4
17	3002527	Dx	1
	3002528	Sx	1
18	0001412	UCFL 206	2
19	3000513		4
20	1112000	ø12 UNI6592	4
21	1212000	ø12 UNI1751	2
22	1012412	M12 UNI7474	4
23	1111208	M12x25 UNI5739	2
24	1312363	ø12 UNI6593	2
25	0002659	M6	2
26	1111010	M10x30 UNI5739	2
27	1310303	ø10 UNI6593	4

RIF.	CODICE	DESCRIZIONE	N°
28	1012410	M10 UNI7474	2
29	1101420	M14x55 UNI5737	4
30	1214000	ø14 UNI1751	4
31	1012514	M14 UNI5588	4
32	3005455		1
33	3005456		1
34	8409104		1
35	3004905		2

RIF.	CODICE	DESCRIZIONE	N°

TAV. 632/1

FL - FOX - FZL

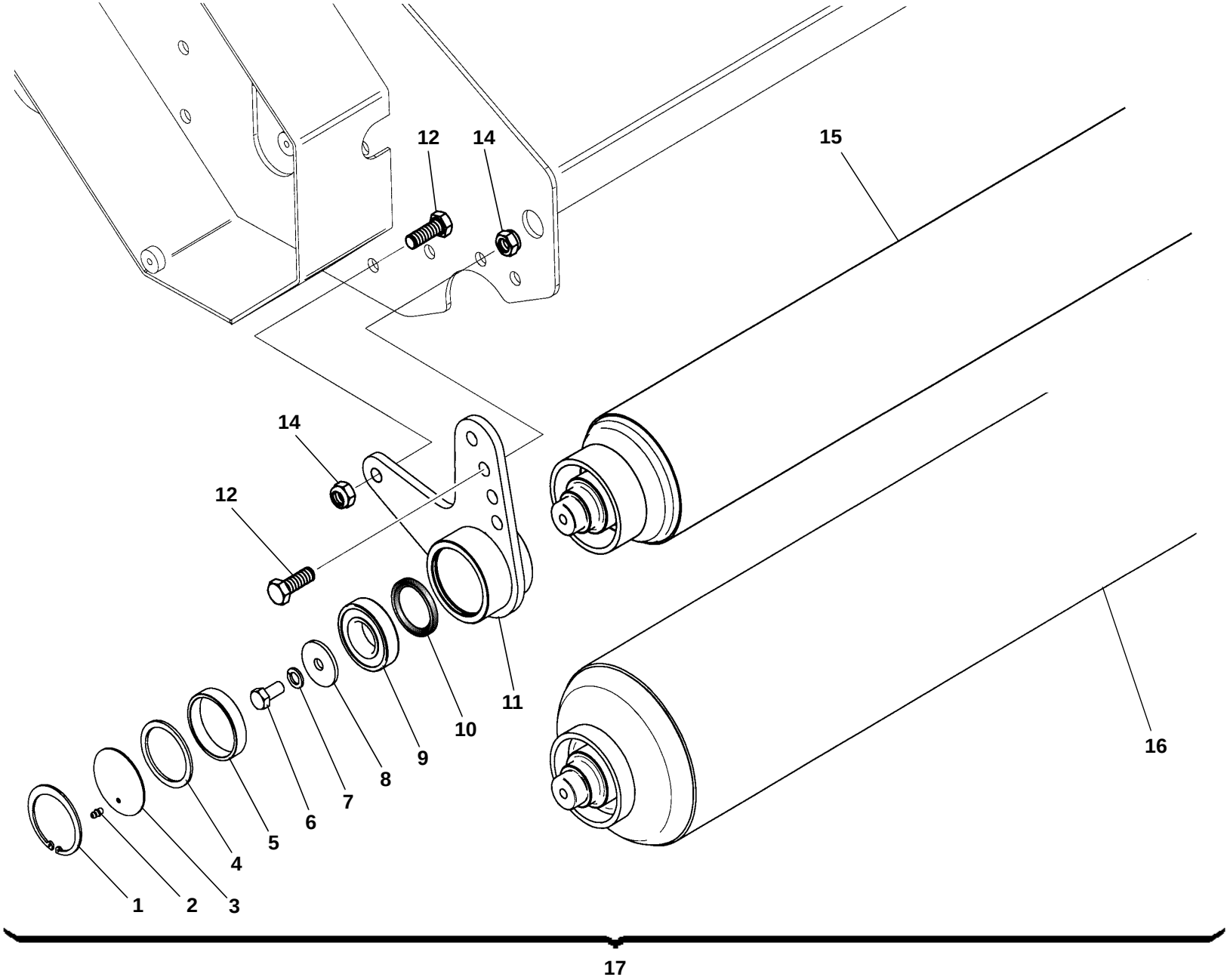

TAV. 632/1

RIF.	CODICE	DESCRIZIONE	N.
1	1020072	Seeger I 72 UNI7437	2
2	0002659	M6	2
3	3000990		2
4	3000640		2
5	3008429		2
6	1111208	M12x25 UNI5739	2
7	1212000	ø12 UNI1751	2
8	3008431		2
9	0001452	6207	2
10	0001803	45x60x7	2
11	3010656	Dx	1
	3010655	Sx	1
12	1111416	M14x45 UNI5739	4
14	1012414	M14 UNI7474	4
15	3011393	FOX - FL - FZL 160 S	1
	3011496	FOX 175 S	1
	3011451	FOX - FL - FZL 190 S	1
	3011498	FOX - FL 210 S	1
	3011517	FOX - FL - FZL 225 S	1
	3011401	FL - FZL 250 S	1
16	3011231	FOX - FL - FZL 160 S	1
	3011495	FOX 175 S	1
	3011453	FOX - FL - FZL 190 S	1
	3011501	FOX - FL 210 S	1
	3011503	FOX - FL - FZL 225 S	1
	3011402	FL - FZL 250 S	1

RIF.	CODICE	DESCRIZIONE	N.
17	8190026	FOX - FL - FZL 160 S ø140	1
	8190027	FOX - FL - FZL 160 S ø194	1
	8196014	FOX 175 S ø140	1
	8196015	FOX 175 S ø194	1
	8200022	FOX - FL - FZL 190 S ø140	1
	8200021	FOX - FL - FZL 190 S ø194	1
	8205007	FOX - FL 210 S ø140	1
	8205008	FOX - FL 210 S ø194	1
	8210018	FOX - FL - FZL 225 S ø140	1
	8210019	FOX - FL - FZL 225 S ø194	1
	8220017	FL - FZL 250 S ø140	1
	8220018	FL - FZL 250 S ø194	1

RIF.	CODICE	DESCRIZIONE	N.

TAV. 633

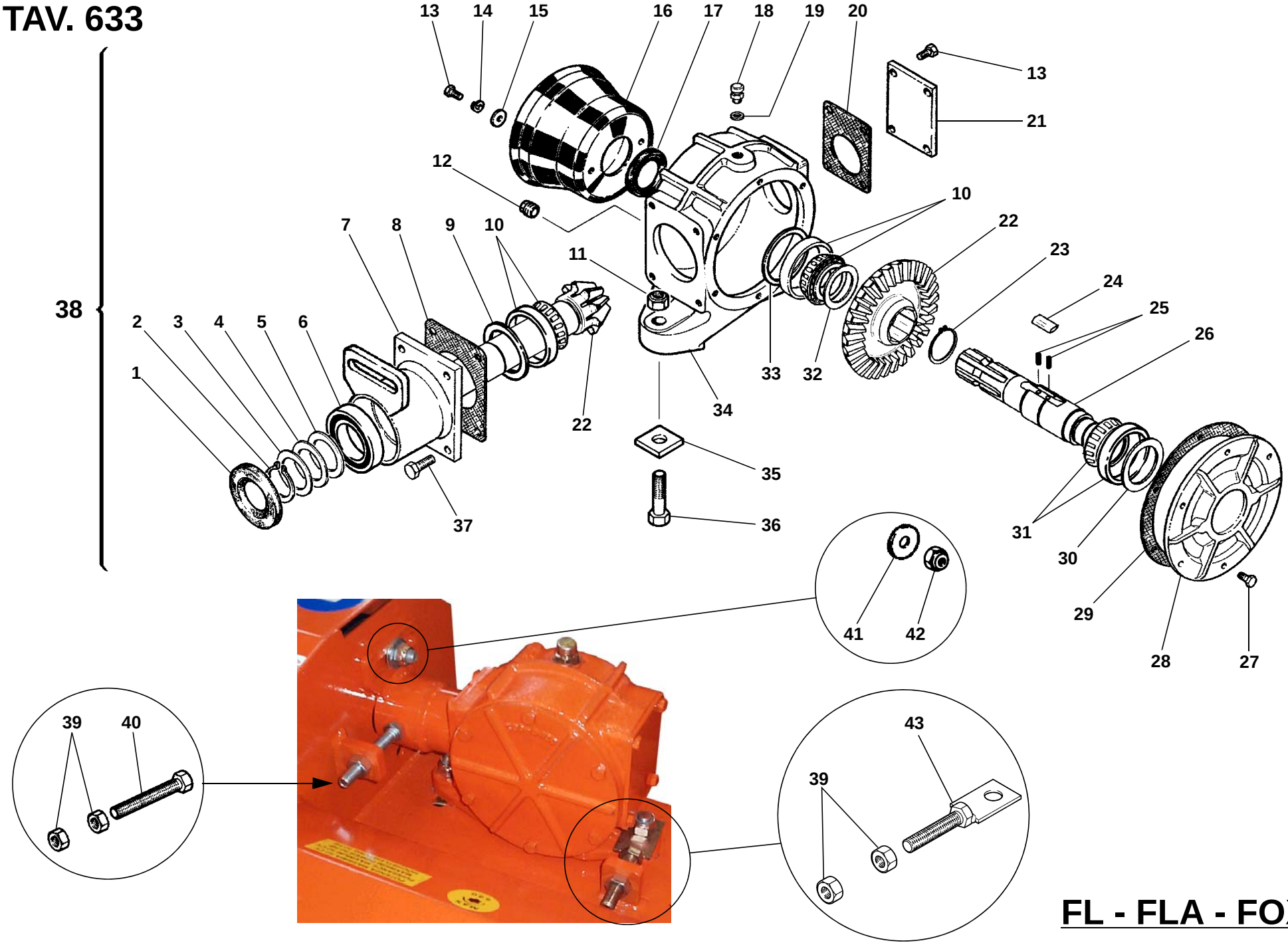

FL - FLA - FOX

TAV. 633

RIF.	CODICE	DESCRIZIONE	N.
1	0001805	35x72x10	1
2	1010035	Seeger E 35 UNI7435	1
3	3004486	36x51x0,3	—
4	3000527	36x50x0,25	—
5	3001506	36x50x1,5	—
6	0001452	6207	1
7	3005052		1
8	3000408		—
9	3001823	61x71,5x0,25	—
10	0001413	30207	2
11	1012416	M16 UNI7474	2
12	0002663	M18x1,5	2
13	1110804	M8x16 UNI5739	6
14	1208000	ø8 UNI1751	2
15	1309243	ø8 UNI6593	2
16	0003411		1
17	0001806	35x62x10	1
18	0002679	M18x1,5	1
19	0002024	18x24x1,5	1
20	3000204		1
21	3000095		1
22	3007849		1
23	1010040	Seeger E40 UNI7435	1
24	3006961		2
25	0006142		4
26	3006890		1

RIF.	CODICE	DESCRIZIONE	N.
27	1110808	M8x25 UNI5739	6
28	3005177		1
29	3000407		—
30	3004488	51,5x61,5x0,35	—
31	0001403	30206	1
32	0001504	37x52x3,5	1
33	3001507	61x71,5x0,5	—
34	3005176		1
35	3001028		2
36	1101622	M16x60 UNI5737	2
37	1111008	M10x25 UNI5739	4
38	3007805		1
39	1012514	M14 UNI5588	4
40	1111434	M14x90 UNI5739	1
	1111430	M14x80 UNI5739 FL SUPER	1
41	3001118	14,5x35x5	1
42	1012414	M14 UNI7474	1
43	3005553		1

RIF.	CODICE	DESCRIZIONE	N.

TAV. 633/1

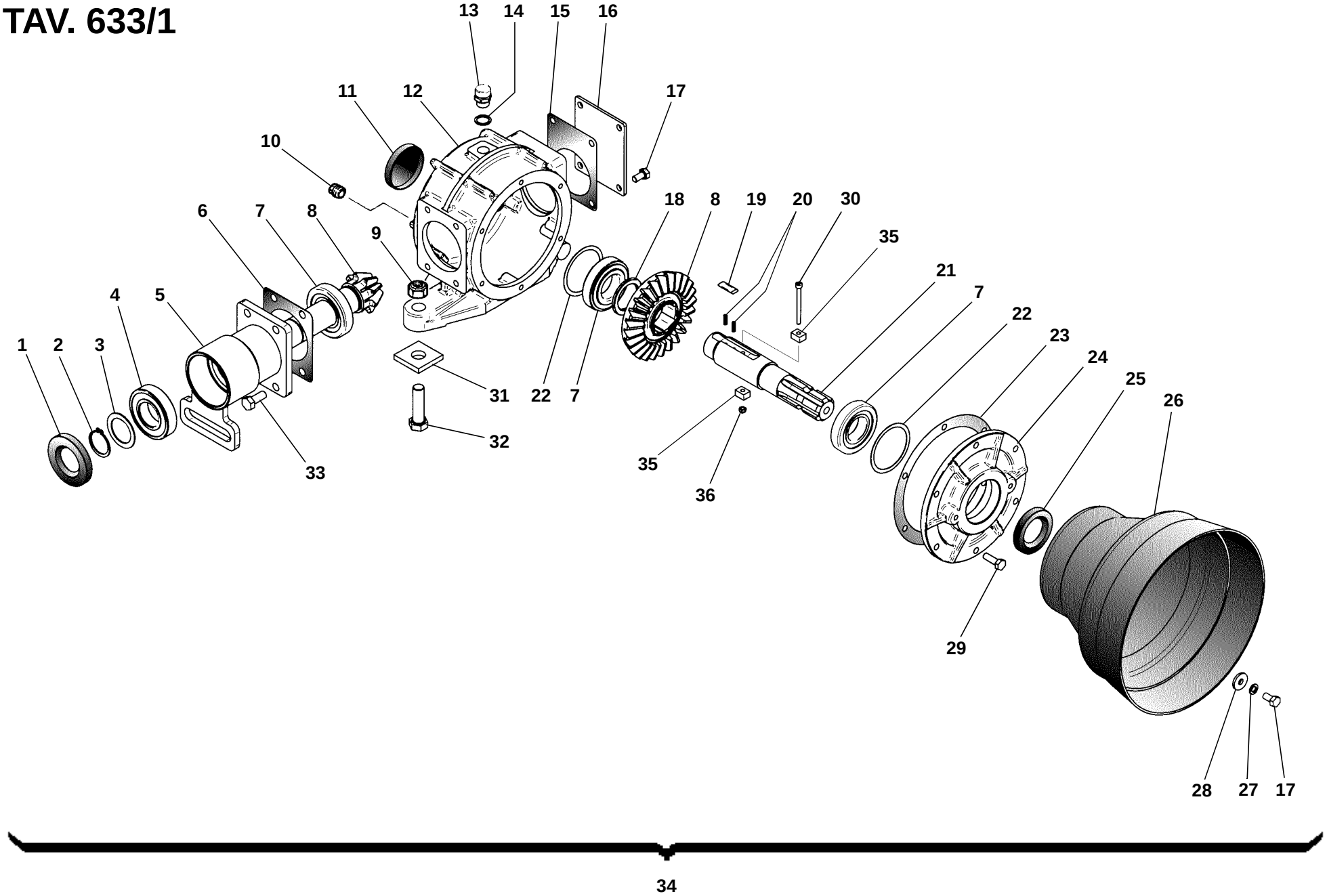

FZL (50 HP)

TAV. 633/1

RIF.	CODICE	DESCRIZIONE	N.
1	0001805	35x72x10	1
2	1010035	Seeger E 35 UNI7435	1
3	3000527	36x50x0,25	—
	3004486	36x51x0,5	—
	3001506	36x50x1,5	1
4	0001452	6207	1
5	3005052		1
6	3000408		—
7	0001413	30207	3
8	3010073		1
9	1012416	M16 UNI7474	2
10	0002663	M18x1,5	2
11	0003739	62x10	1
12	3005176		1
13	0002679	M18x1,5	1
14	0002024	18x24x1,5	1
15	3000204		1
16	3000095		1
17	1110804	M8x16 UNI5739	6
18	0001504	37x52x3,5	1
19	3006961		2
20	0006142		4
21	3008999		1
22	3001823	61x71,5x0,25	—
	3001507	61x71,5x0,5	—
23	3000407		—

RIF.	CODICE	DESCRIZIONE	N.
24	3004135		1
25	0001806	35x62x10	1
26	0003411		1
27	1208000	ø8 UNI1751	2
28	1309243	ø8 UNI6593	2
29	1110808	M8x25 UNI5739	6
30	11205182	M5x50 UNI5931 12.9	1
31	3012000		2
32	1101622	M16x60 UNI5737	2
33	1111008	M10x25 UNI5739	4
34	3009489		1
35	3009283		2
36	1012405	M5 UNI7474	1

RIF.	CODICE	DESCRIZIONE	N.

TAV. 633/2

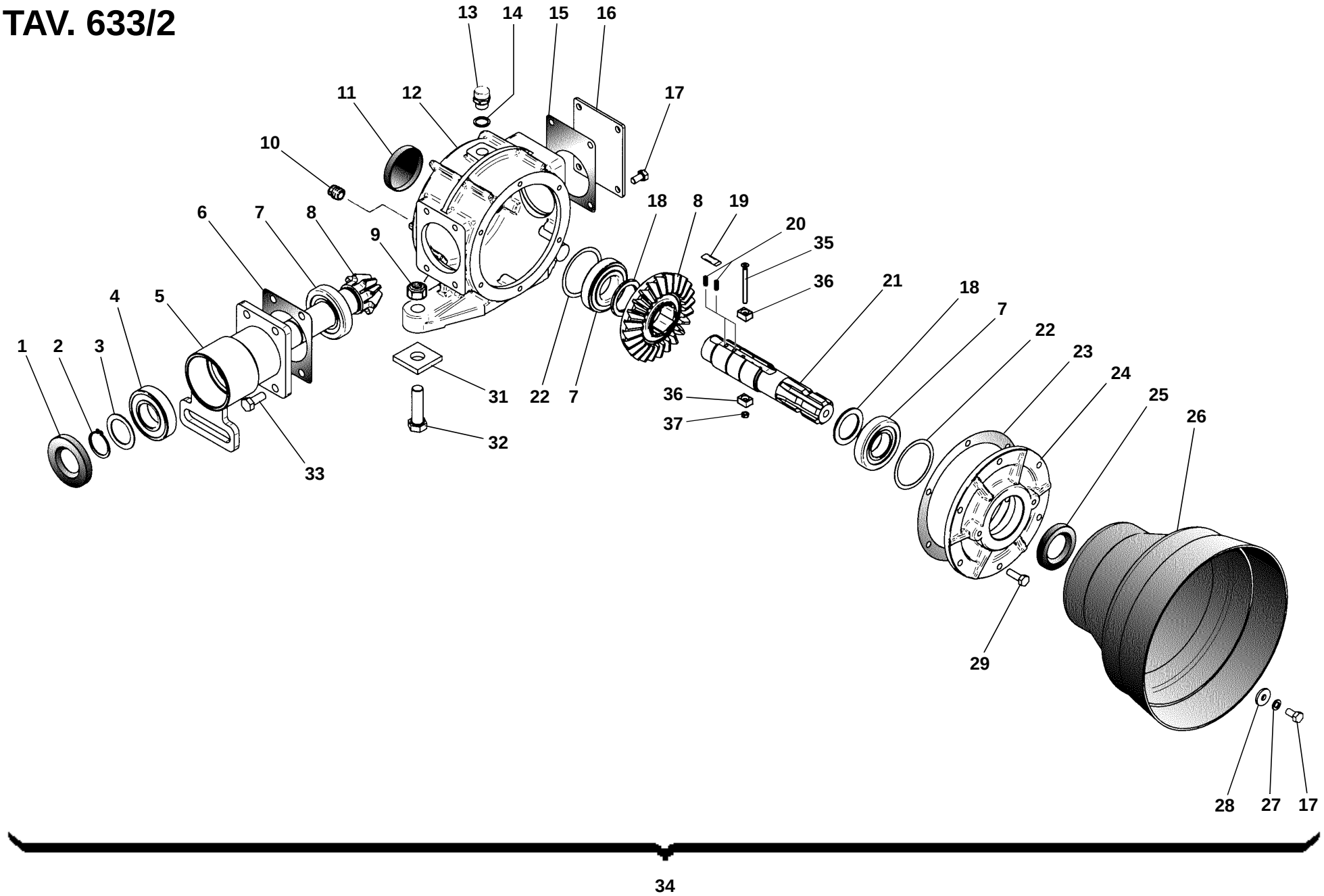

FZL SUPER (90 HP)

TAV. 633/2

RIF.	CODICE	DESCRIZIONE	N.
1	0001917	45x100x10	1
2	1010045	Seeger E 45 UNI7435	1
3	3002681	45,2x55x2	—
	3004422	46x61x0,25	—
	3001949	46x61x0,5	1
4	0001433	6309	1
5	3010970		1
6	3000108		—
7	0001402	30209	3
8	3011070		1
9	1012418	M18 UNI7474	2
10	0002663	M18x1,5	2
11	0003750	65x6/11	1
12	3000001		1
13	0002679	M18x1,5	1
14	0002024	18x24x1,5	1
15	3000204		1
16	3000095		1
17	1110804	M8x16 UNI5739	4
18	0001503	47x65x4	2
19	3006959		2
20	0006142		4
21	3007906		1
22	3001040	73,5x84x0,5	—
23	3000206		—
	3006675		—

RIF.	CODICE	DESCRIZIONE	N.
24	3001447		1
25	0001801	45x65x10	1
26	0003411		1
27	1208000	ø8 UNI1751	2
28	1309243	ø8 UNI6593	2
29	1110808	M8x25 UNI5739	6
31	3012000		2
32	1101826	M18x70 UNI5737	2
33	1111212	M12x35 UNI5739	4
34	3010973		1
35	11205222	M5x60 UNI5931 12.9	1
36	3009283		2
37	1012405	M5 UNI7474	1

RIF.	CODICE	DESCRIZIONE	N.

TAV. 634

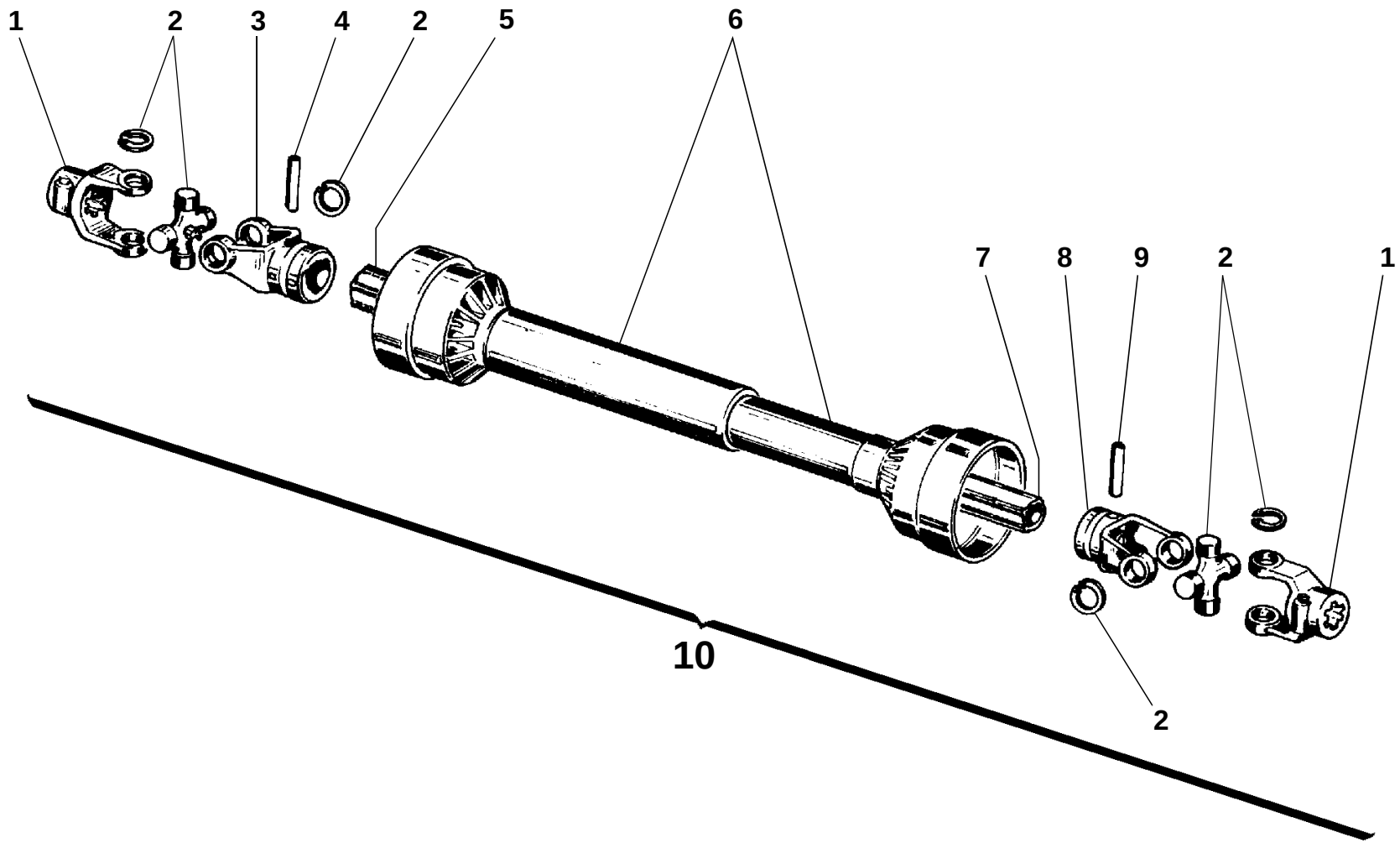

TAV. 634

RIF.	CODICE	DESCRIZIONE	N°
1	0008878	FOX - FL - FLA	2
	0008887	FZL	2
2	0008879	FOX - FL - FLA	8
	0008888	FZL	8
3	0008880	FOX - FL - FLA	2
	0008889	FZL	2
4	0008881	FOX - FL - FLA	1
	0008890	FZL	1
5	0008882	FOX - FL - FLA	1
	0008891	FZL	1
6	0008883	FOX - FL - FLA	1
	0008892	FZL	1
7	0008884	FOX - FL - FLA	1
	0008893	FZL	1
8	0008886	FOX - FL - FLA	1
	0008895	FZL	1
9	0008885	FOX - FL - FLA	1
	0008894	FZL	1
10	0008841	FOX - FL - FLA	1
	0003089	FZL	1

RIF.	CODICE	DESCRIZIONE	N°

RIF.	CODICE	DESCRIZIONE	N°

TAV. 635

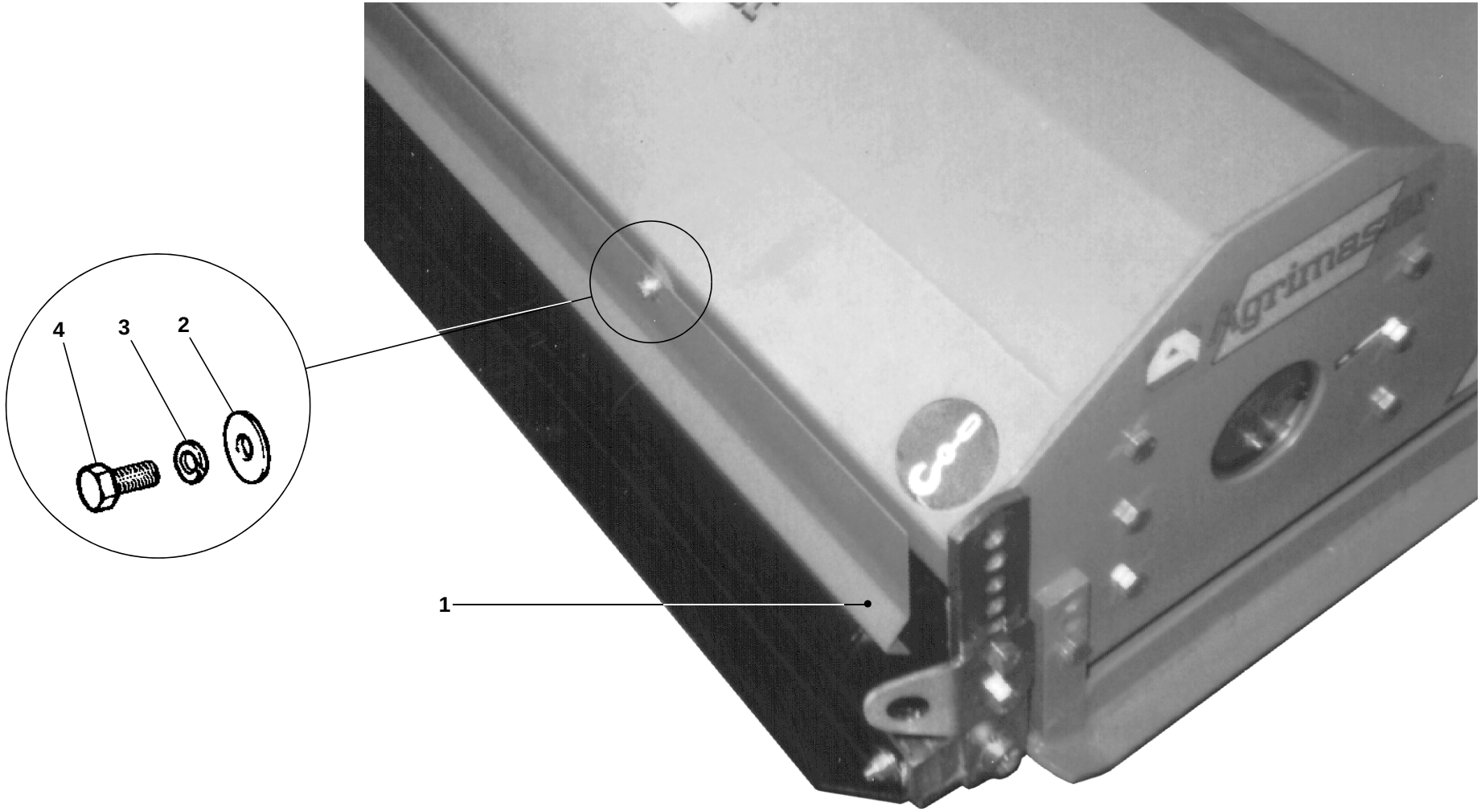

FOX 145 - FL 145 - FZL 145

TAV. 635

RIF	CODICE	DESCRIZIONE	N.
1	3005437		1
2	1309242	ø9x24x2 UNI6593	2
3	1208000	ø8 UNI1751	2
4	1110804	M8x16 UNI5739	2

RIF.	CODICE	DESCRIZIONE	N.

RIF.	CODICE	DESCRIZIONE	N.

TAV. 636

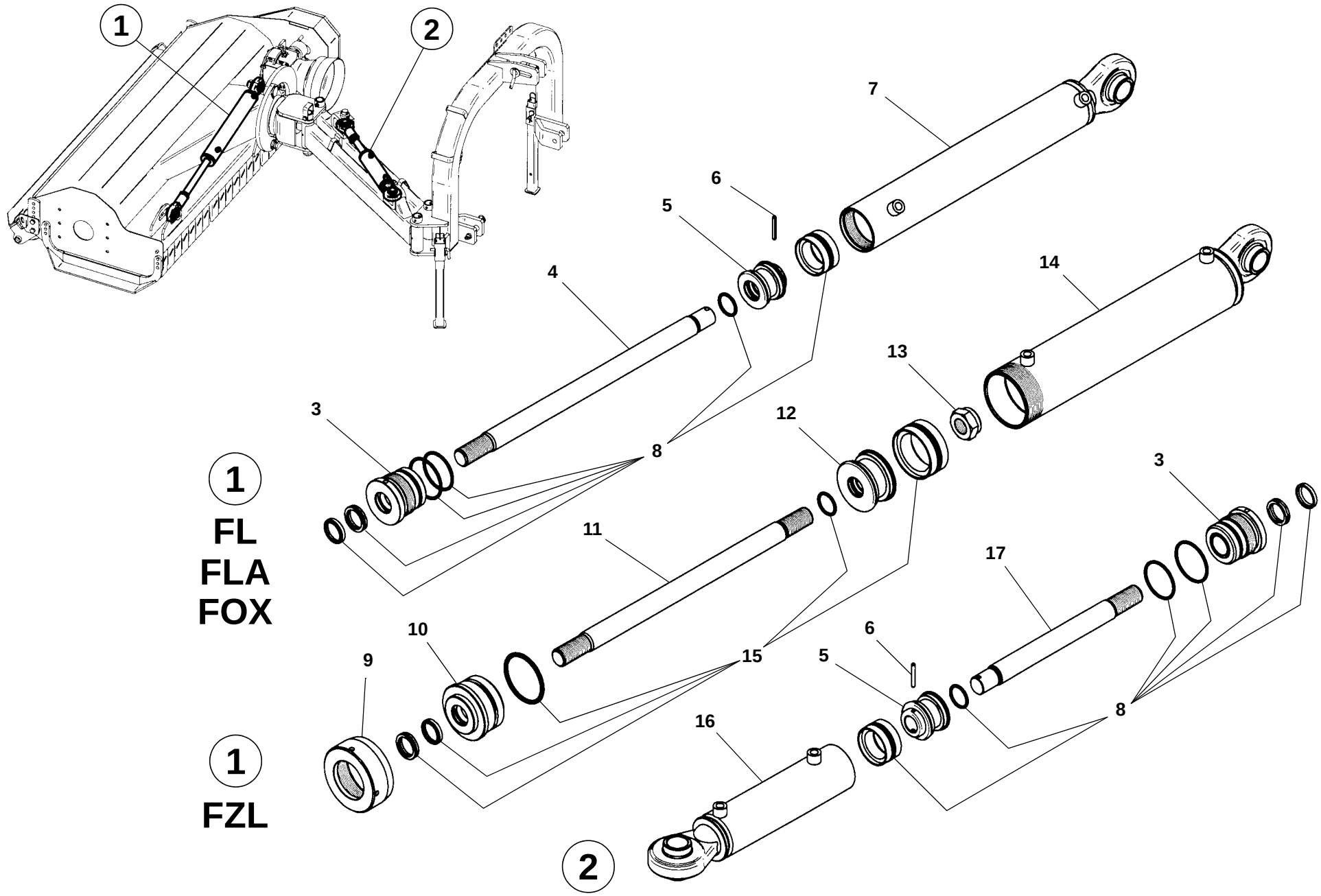

TAV. 636

RIF.	CODICE	DESCRIZIONE	N.
1	3005047	FOX - FL - FLA	1
	3009270	FZL	1
2	3009269		1
3	3006219		1
4	3005978		1
5	3006220		1
6	1605040	ø5x40	1
7	3006221		1
8	0001877		1
9	3007567		1
10	3009725		1
11	3009723		1
12	3008346		1
13	1022427	M27x2 UNI7474	1
14	3009724		1
15	0001919		1
16	3009727		1
17	3009726		1

RIF.	CODICE	DESCRIZIONE	N.

RIF.	CODICE	DESCRIZIONE	N.